Notice de service
5141.90

Xénacontrol

Appareil automatique de commande et de protection des pompes contre le manque d'eau

Schaltautomat mit Wassermangeischutz für Pumpen

Automatic Control Unit with Dry-running Protection for Pumps

Schakelautomaat met droogloopbeveiliging voor pompen

Aparato automático de mando con protección contra el uso de bombas por falta de agua

F

D

GB

NL

E

Notice de service
Cette notice de service comporte des instructions et des avertissements importants. Elle doit être lue impérativement avant l'installation, le branchement électrique et la mise en service
Cette notice doit impérativement être conservée avec l'appareil

Betriebsanleitung
Diese Betriebsanleitung enthält wichtige Hinweise und Warnvormerke. Bitte vor Einbau ist es nowendig sie durchzulesen ; elektrischen Anschluss nachprüfen und Inbetrieb-nahmebedingungen einhalten
Diese Answeisung muss unbedingt neben dem Apparat zur Verfügung stehen

Operating instructions
These operating instructions contain fundamental information and precautionary notes. Please read the manual thoroughly prior to installation of unit, connection to power supply and commissioning

Bedrijfsvoorschrift
Dit bedrijfsvoorschrift bevat belangrijke aanwijzingen en waarschuwingen. Wij vragen u dringend dit bedrijfsvoorschrift voor het inbouwen, de elektrische aansluiting en het in bedrijf nemen te lezen.
Dit bedrijfsvoorschrift moet beslist bij het apparaat bewaard worden.

Manual de instrucciones
Este manual contiene instrucciones y consejos importantes. Deben leerse antes de la instalación, el conexionado eléctrico y la puesta en marcha del equipo. Estas instrucciones deben guardarse junto con el aparato.

PompesGuinard
Loisirs

F
D
GB
NL
E

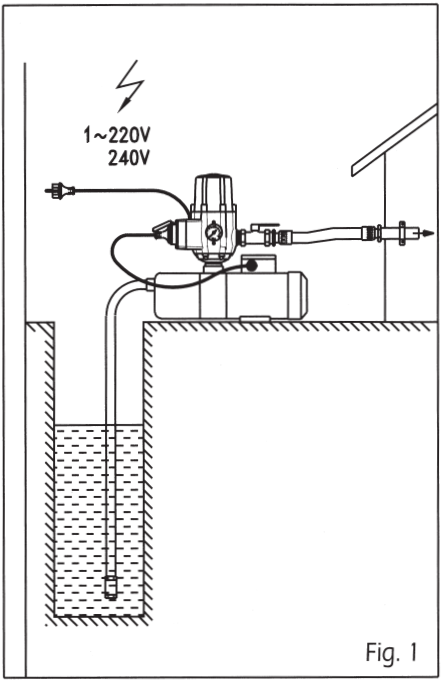

Fig. 1

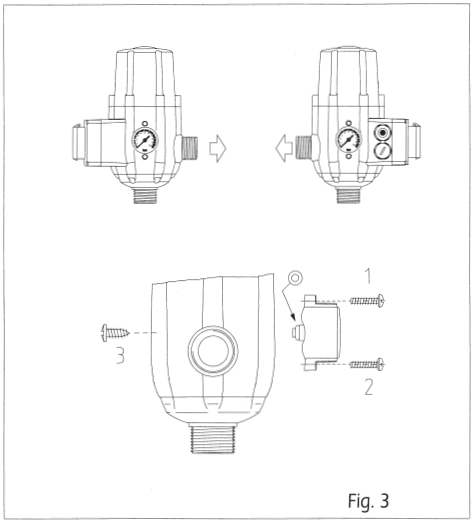

Fig. 3

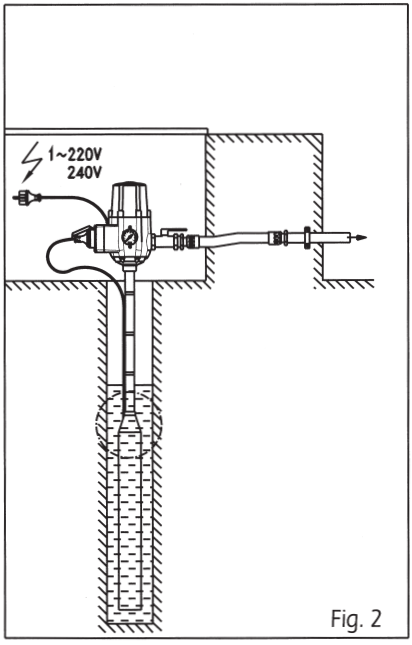

Fig. 2

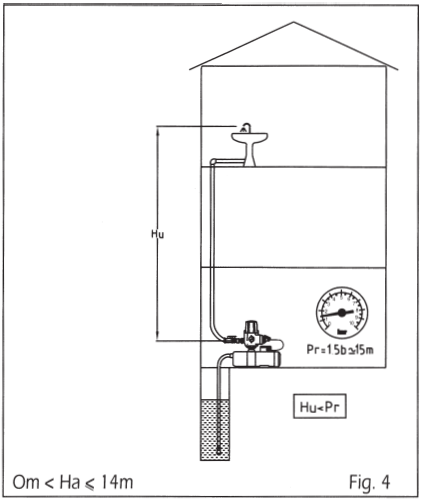

Om < Ha ≤ 14m Fig. 4

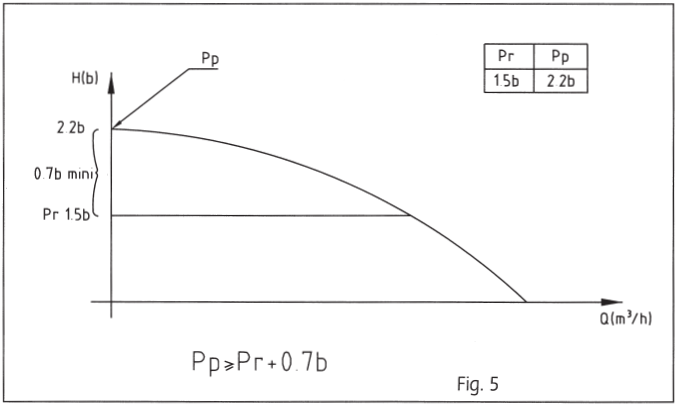

Fig. 5

Ha	Hauteur d'utilisation
	Höbe
	Height
	Bedrijfshoogte
	Altura de utilización
Pp	Pression de la pompe à debit nul
	Null förderdruck der Pumpe
	Pump pressure at zero flow
	Pompdruk bij doorstroomhoeveelheid
	Presión de la bomba sin caudal
Pr	Pression de réglage
	Einschaldruck
	Start-up pressure
	Bedrijfsdruk
	Presión de tarado

F

1 Généralités

Votre appareil est développé conformément aux règles de l'art. Il a été fabriqué avec le plus grand soin et est soumis à un contrôle de qualité permanent.
La présente notice de service vous facilitera la compréhension du fonctionnement de votre appareil et vous permettra de profiter de ses possibilités d'application prévues.
La notice de service comporte des instructions importantes permettant un fonctionnement fiable, approprié et économique. Il est impératif de l'observer afin d'assurer la fiabilité, la longue durée de vie de l'appareil et afin d'éviter des risques
La présente notice de service ne tient pas compte des prescriptions de sécurité en vigueur sur le lieu d'installation. La responsabilité de leur respect incombe à l'utilisateur.
Votre appareil ne doit pas fonctionner en dehors des caractéristiques limites mentionnées dans la documentation technique et en particulier au paragraphe 4.3

Le liquide pompé, le débit, la densité, la pression et la température ainsi que la puissance du moteur et autres instructions contenues dans la notice de service ou la documentation liée au contrat doivent être absolument respectés.
La plaque signalétique indique la gamme/la taille de produit, les caractéristiques de service principales et le numéro d'usine/de série. Il est impératif de les indiquer pour toute correspondance ou commande complémentaire.
Si des informations et des instructions dont vous avez besoin ne sont pas mentionnées dans cette notice, ou en cas de panne, s'adresser au service après vente Pompes Guinard le plus proche.

2. Sécurité

La présente notice de service comporte des instructions importantes à respecter lors de la mise en place, de l'exploitation et de l'entretien. C'est pourquoi elle doit être lue impérativement avant le montage et la mise en service par l'utilisateur. Elle doit être disponible en permanence sur le lieu d'utilisation de l'appareil.
Veuillez et respecter les instructions de sécurité générales figurant sous le paragraphe 2 " Sécurité " et également les instructions spéciales mentionnées dans les autres paragraphes.

2.1 Marquage des instructions dans la présente notice de service

Les instructions de sécurité figurant dans cette notice de service qui, en cas de non observation peuvent entraîner des dégâts corporels sont indiquées soit avec le symbole général de danger



(symbole de sécurité conformément à la norme ISO 3864-B 3.1)
ou dans le cas d'avertissement contre la tension électrique avec le symbole



(symbole de sécurité conformément à la norme ISO 3864-B 3.6)

Si le non respect des instructions de sécurité peut entraîner des dégâts matériels et la perturbation du bon fonctionnement des appareils, ces instructions sont précédées de l'avertissement

Attention

Les instructions directement portées sur l'appareil doivent être absolument respectées. Il faut veiller à ce qu'elles soient toujours lisibles.

2.2 Danger en cas de non respect des instructions de sécurité

Le non respect des instructions de sécurité peut entraîner aussi bien des dangers corporels que des dangers matériels et la pollution de l'environnement. La non observation des instructions de sécurité conduit à la perte des droits aux dommages-intérêts.

2.3 Instructions de sécurité pour les travaux d'entretien, d'inspection et de montage

Avant de procéder à ces travaux l'utilisateur doit lire attentivement cette notice de service.
En règle générale, tous les travaux sur l'appareil ne doivent être exécutés qu'à l'arrêt de l'appareil. La procédure de mise à l'arrêt de l'appareil décrite dans cette notice de service doit être absolument respectée.
Immédiatement après la finition des travaux tous les dispositifs de sécurité et de protection doivent être remis en marche.
Avant la remise en service, il faut observer les points figurant dans le premier paragraphe " première remise en service "

2.4 Modifications de l'appareil

Toutes les modifications de l'appareil doivent être approuvées par le fabricant :
Les pièces de rechange originales et les accessoires admis par le fabricant sont garants de la sécurité. L'utilisation d'autres pièces de rechange peut annuler la responsabilité du fabricant relative aux conséquences

2.5 Modes de fonctionnement non admis

La sécurité en fonctionnement de l'appareil fourni n'est assurée que s'il est exploité suivant les instructions du paragraphe 4 de la présente note de service
Les valeurs limites indiquées dans la notice technique ne doivent en aucun cas être dépassées

3. Transport - stockage temporaire

3.1 Transport

Attention

Ne pas déplacer l'appareil par le câble d'alimentation. L'appareil ne doit pas subir de chocs, de chutes lors du transport afin de ne pas être endommagé

3.2 Stockage temporaire / Conservation

L'appareil doit être stocké dans un local sec, à l'abri de la lumière, du soleil et du gel.

F

4. Description du produit et des accessoires. Description générale

Xénacontrol commande la mise en marche et l'arrêt automatiques d'une pompe
A l'ouverture du robinet, la pompe est mise en marche suite à la baisse de la pression dans le système ou à la détection d'un débit.
Xénacontrol enregistre le débit dans la tuyauterie et, en absence de débit, arrête la pompe après 6 à 10 secondes environ.
Outre l'automatisme de commande, une membrane intégrée dans l'appareil assure une réserve d'eau dans le but de réduire la fréquence de démarrage
Un clapet anti retour maintient le pression dans la tuyauterie de refoulement

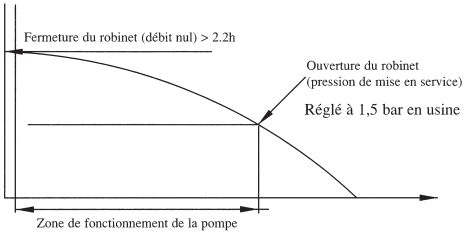

Remarque : Xénacontrol n'est pas un amplificateur de pression. La pression de sortie est donc celle délivrée par la pompe

Fluides pompés :
- Eau claire, exempte de substances solides

Attention

Ne doivent pas être pompés les produits
- corrosifs
- inflammables
- explosifs

4.2 Signalisation et voyants



Bouton poussoir de réarmement

Sous tension " vert "

Défaut " rouge "

Pompe marche " jaune "

4.3 Caractéristiques techniques

Pression de service maxi	10 bars
Intensité maxi (Vérifier les éléments sur la notice technique de votre pompe)	10 amp
Température du liquide	0 à 60 °C
Débit maxi	10 m3 / Heure
Débit mini	0,09 m3/h
Tension/Fréquence	220-240V 50/60 Hz
Classe de protection	IP 44
Câble alimentation	1,5 m
Pression de mise en marche mini	1,5 bar
Pression de la pompe à debit nul	2.2 bar

4.4 Désignation
Type : Xénacontrol

Identification : N° 39 019793

4.5 Construction
Xénacontrol se compose exclusivement de matériaux polymères de qualité supérieure
- Avec câble d'alimentation et prise mâle normalisée
- Avec prise femelle normalisée
- Avec clapet anti retour intégré

4.6 Accessoires
- Votre appareil est fourni avec 2 raccords

5. Installation / Montage
5.1 Consignes de sécurité

- Votre réseau électrique doit être conforme à la norme des installations électriques IEC 364/NFC 15 100 : la prise doit être équipée d'une borne de terre
- L'installation électrique qui alimente l'appareil doit être conforme à la norme européenne EN 60 335-2-41 c'est à dire équipée d'un disjoncteur différentiel de 30 mA maxi
  Consultez votre électricien
- Assurez vous que les raccordements électriques sont à l'abri de l'humidité

5.2 Contrôle avant la mise en place
Veillez à ce que les indications portées sur la plaque signalétique correspondent à celles du réseau d'alimentation. S'assurer que toutes les prescriptions concernant la sécurité soient bien observées.

5.3 Mise en place de l'appareil
Le Xénacontrol devra toujours être installé en position verticale entrée/filetage mâle 1'' de l'appareil vers le bas. Figures 1-2
Le raccordement de Xénacontrol à la pompe est réalisé directement par l'intermédiaire d'un raccord fourni.
La sortie latérale (filetage mâle 1'') du Xénacontrol est raccordée au réseau d'utilisation. (raccord fourni)

F

5.3..1 Montage du manomètre
Xénacontrol est livré avec son manomètre monté.
Pour changer son emplacement (Figure 3)
Démonter le manomètre et le mettre sur le côté désiré, le fixer par ses deux vis (1 et 2) et ensuite monter la vis-bouchon (3) directement sans étanchéité sur le côté opposé (à l'ancienne place du manomètre)

⚠ Attention, ne pas suspendre l'appareil par le câble

5.4 Raccordement aux tuyauteries

Tous les raccordements hydrauliques doivent être réalisés sans contrainte

5.4.1 Raccordement aux tuyauteries avec une pompe de surface
Xénacontrol peut être monté directement au refoulement de la pompe (figure 1)

Attention

Xénacontrol doit toujours être installé en position verticale

⚠ **L'utilisation du chanvre associé à des raccordements en plastique engendre souvent des fissures et, par conséquent, des fuites.**

Xénacontrol peut aussi être monté entre la pompe et le robinet. Dans ce cas, prévoir un tuyau de raccordement entre la pompe et le Xénacontrol d'un diamètre égal ou supérieur à la tuyauterie de refoulement de la pompe.
Respecter le sens d'écoulement du liquide (flèche sur l'appareil)

5.4.2 Raccordement aux tuyauteries d'une pompe immergée

⚠ **Xénacontrol ne doit en aucun cas être immergé**
Raccordez le tuyau de refoulement rigide de votre pompe à Xénacontrol avec les raccords adaptés.

Attention

⚠ Xénacontrol doit toujours être installé en position verticale

Pour assurer le bon fonctionnement de Xénacontrol avec une pompe immergée Galaxia un clapet de mise à l'air libre facilitant l'amorçage de la pompe en contre pression est intégré à la pompe

5.5 Branchement électrique
L'appareil est prêt au branchement sur tout réseau conforme à la norme IEC 364/NFC 15100
S'assurer que les prescriptions de sécurité concernant votre installation électrique sont bien respectées.

6. Mise en service/Mise hors service
6.1 Première mise en service
6.1.1 Première mise en service avec pompe de surface

- Vérifier que votre pompe est bien équipée d'un tuyau d'aspiration avec un clapet crépine
- Remplir la pompe et le tuyau d'aspiration d'eau
- Brancher la prise mâle du Xénacontrol sur le secteur et raccorder la fiche mâle IP44 de la pompe à la prise femelle de Xénacontrol. L'ensemble est sous tension,le voyant vert s'allume
- Si le voyant rouge s'allume appuyer sans relâcher sur le bouton rouge (réarmement manuel) jusqu'à l'amorçage
- Quand la pompe est amorcée le voyant rouge s'éteint, l'eau s'écoule, fermer le robinet (Renouveler l'opération si le voyant rouge s'allume)
- La pompe va s'arrêter après 5 à 6 secondes environ. Votre installation est alors prête pour fonctionner automatiquement dès la prochaine ouverture du robinet
- Si incident voir paragraphe 8 (voyant rouge allumé)

6.1.2 Première mise en service avec pompe immergée

La pompe se remplit d'eau dès sa mise en place dans le puits/forage

- Brancher la fiche mâle de Xénacontrol. L'ensemble est sous tension, le voyant vert s'allume
- Si le voyant rouge s'allume appuyer sans relâcher sur le bouton rouge (réarmement manuel) jusqu'à amorçage complet de l'installation, un robinet étant ouvert pour permettre l'évacuation totale de l'air
- Quand la pompe est amorcée le voyant rouge s'éteint, l'eau s'écoule, fermer le robinet. (Renouveler l'opération si le voyant rouge s'allume)
- La pompe va s'arrêter après 5 à 6 secondes environ. Votre installation est alors prête pour fonctionner automatiquement dès la prochaine ouverture du robinet
- Si incident voir paragraphe 8 (voyant rouge allumé)

6.2 Mise en service / Stockage/ Conservation

- Débrancher la fiche de la pompe, débrancher la fiche du réseau
- Désolidariser l'appareil de la tuyauterie de la pompe, la rincer à l'eau claire
- Egoutter l'appareil et le stocker dans un local sec à l'abri du gel et de la lumière
- Une conservation spéciale n'est pas nécessaire

6.3 Remise en marche après stockage
Voir paragraphe 5 " installation / Montage "
Voir paragraphe 6 " Mise en service/Hors service "

7 Entretien et maintenance

7.1 Instructions générales

- avant toute intervention, débrancher l'appareil

Seuls les réparateurs agréés PG sont habilités pour démonter Xénacontrol

7.2 Entretien Inspection

L'appareil ne nécessite pas d'entretien

7.3 Réserve de restitution

Elle permet une restitution de pression dans l'installation en cas de micro-fuites et réduit ainsi la fréquence de démarrage de la pompe. Le volume restitué est dépendant de la pression maxi de la pompe et de la pression de mise en marche du Xénacontrol

7.4 Vidange/Evacuation

- Débrancher l'appareil du réseau et de la pompe
- Démonter l'appareil de l'installation
- Secouer l'appareil en poussant le clapet anti-retour avec un doigt pour évacuer l'eau

7.5 Après vente

En cas de dommages voir liste d'adresses ci-jointe

F

8. Incidents - Causes - Remèdes
Signalisation et voyants (voir paragraphe 4.2)

Incidents	Etat des voyants	Causes	Remèdes
La pompe ne démarre pas	Pas de signalisation	Pas de tension d'alimentation	Contrôler le raccordement au réseau électrique
La pompe ne démarre pas	Voyant vert allumé 	Le circuit hydraulique de l'installation est obstrué entre la pompe et les robinets	
		L'appareil est gelé	Dégeler
		Le contrôle électronique est bloqué	Débrancher l'appareil et le rebrancher La pompe doit démarrer pendant 5 à 6 secondes.
		La pression de réglage du Xénacontrol est inférieure à la hauteur du robinet de l'installation	Diminiuer la hauteur entre robinet et Xénacontrol
La pompe ne démarre pas	Voyant vert allumé et Voyant rouge allumé 	Manque d'eau	Vérifier la présence d'eau dans le puits et que l'aspiration de la pompe est bien dans l'eau. Maintenir le bouton de 'reset' enfoncé pour amorcer la pompe
		La pompe n'est pas raccordée au Xénacontrol	Brancher la pompe à la prise de Xénacontrol
		Tuyauterie d'aspiration obstruée ou défectueuse	Nettoyer ou remettre en état
		La pompe est bloquée ou défectueuse	Voir la notice de la pompe
		Pression au refoulement de la pompe inférieure à la pression de mise en marche de l'appareil (2.2b)	Pompe non adaptée (doit avoir une pression > 2.2b)
Pompe fonctionne mais pression instable	Voyant vert allumé Voyant jaune allumé 	Entré d'air dans l'aspiration de la pompe	Vérifier : • L'étanchéité des raccordements • Que la crépine d'aspiration n'est pas à proximité de la surface de l'eau • Que l'eau n'est pas aérée (chute d'eau)
La pompe démarre et s'arrête continuellement	Voyant vert allumé Voyant jaune allumé	Présence de petites fuites dans le circuit d'alimentation	Réparer les fuites aux robinets et aux raccords de la tuyauterie
La pompe ne s'arrête pas lorsque les robinets sont fermés	Voyant vert allumé Voyant jaune allumé 	Présence de fuites importantes	Vérifier et remettre en état les vannes et les tuyauteries
		Bouton de reset bloqué en position enfoncée	Le débloquer sinon prendre contact avec le SAV
		Le clapet détecteur de débit est bloqué par du sable ou des particules	Rincer l'appareil pour débloquer le clapet sinon prendre contact avec le SAV
		Défaut de circuit électronique	Contacter le SAV

9. Annexes

9.1 Schéma d'installation
Schéma d'installation voir figure 1 - 2

9.2 Recyclage
Le Xénacontrol se compose de matières recyclables
Les composants plastique sont marqués conformément à la norme ISO 11 469

9.3 Certification :
Le Xénacontrol est conforme aux directives CE

D

1 Allgemeines

Dieses Gerät ist nach dem Stand der Technik entwickelt, mit größter Sorgfalt gefertigt und unterliegt einer ständigen Qualitätskontrolle.
Die vorliegende Betriebsanleitung soll es erleichtern, den Schaltautomaten kennenzulernen und seine bestimmungsgemäßen Einsatzmöglichkeiten zu nutzen.
Die Betriebsanleitung enthält wichtige Hinweise, um den Schaltautomaten sicher, sachgerecht und wirtschaftlich zu betreiben. Ihre Beachtung ist erforderlich, um die Zuverlässigkeit und die lange Lebensdauer des Geräts zu gewährleisten und um Gefahren zu vermeiden.
Die Betriebsanleitung berücksichtigt nicht die ortsbezogenen Bestimmungen, für deren Einhaltung - auch seitens des hinzugezogenen Montagepersonals - der Betreiber verantwortlich ist.
Dieses Gerät darf nicht über die in der technischen Dokumentation, insbesondere unter Punkt 4.3, festgelegten Werte betrieben werden.
Die Werte für Förderflüssigkeit, Förderstrom, Dichte, Druck und Temperatur sowie Motorleistung und andere in der Betriebsanleitung oder der Vertragsdokumentation enthaltenen Anweisungen sind unbedingt einzuhalten.
Das Leistungsschild nennt die Baureihe/-größe, die wichtigsten Betriebsdaten und die Werknummer/ Seriennummer, die bei Rückfrage, Nachbestellung und insbesondere bei Bestellung von Ersatzteilen stets anzugeben sind.
Sofern weitere Informationen oder Hinweise benötigt werden sowie im Schadensfall, wenden Sie sich bitte an die nächstgelegene Pompes Guinard Kundendiensteinrichtung.

2. Sicherheit

Diese Betriebsanleitung enthält grundlegende Hinweise, die bei Montage, Betrieb und Wartung zu beachten sind. Daher ist diese Betriebsanleitung unbedingt vor Montage und Inbetriebnahme vom Monteur/Betreiber zu lesen und muß ständig am Einsatzort des Schaltautomaten verfügbar sein.
Es sind nicht nur die unter diesem Hauptpunkt Sicherheit aufgeführten, allgemeinen Sicherheits-hinweise zu beachten, sondern auch die unter den anderen Hauptpunkten aufgeführten speziellen Sicherheitshinweise.

2.1 Kennzeichnung von Hinweisen in der Betriebsanleitung.

Die in dieser Betriebsanleitung enthaltenen Sicherheitshinweise, die bei Nichtbeachtung Gefährdungen für Personen hervorrufen können, sind mit dem allgemeinen Gefahrensymbol



(Sicherheitszeichen nach ISO 3864-B 3.1),
bei Warnung vor elektrischer Spannung mit



(Sicherheitszeichen nach ISO 3864-B 3.6)
besonders gekennzeichnet.

Bei Sicherheitshinweisen, deren Nichtbeachtung Gefahren für das Gerät und dessen Funktionen hervorrufen kann, ist das Wort

Achtung

eingefügt.

Direkt am Gerät angebrachte Hinweise müssen unbedingt beachtet und in vollständig lesbarem Zustand gehalten werden.

2.2 Gefahren bei Nichtbeachtung der Sicherheitshinweise

Die Nichtbeachtung der Sicherheitshinweise kann sowohl eine Gefährdung für Personen als auch für Umwelt und Automat zur Folge haben. Die Nichtbeachtung der Sicherheitshinweise führt zum Verlust jeglicher Schadenersatzansprüche.

2.3 Sicherheitshinweise für Wartungs-, Inspektions- und Montagearbeiten

Vor dem Beginn dieser Arbeiten muß der Betreiber diese Hinweise aufmerksam lesen.
Grundsätzlich sind die Arbeiten am Gerät nur im Stillstand durchzuführen. Die in der Betriebsanleitung beschriebene Vorgehensweise zum Stillsetzen des Geräts muß unbedingt eingehalten werden.
Nach Abschluß der Arbeiten müssen alle Sicherheitseinrichtungen wieder angebracht werden.
Vor Wiederinbetriebnahme sind die im Abschnitt Erstinbetriebnahme aufgeführten Punkte zu beachten.

2.4 Eigenmächtiger Umbau

Umbau oder Veränderungen am Schaltautomat sind nur nach Absprache mit dem Hersteller zulässig. Originalersatzteile und vom Hersteller autorisiertes Zubehör dienen der Sicherheit. Die Verwendung anderer Teile kann die Haftung für die daraus entstehenden Folgen aufheben.

2.5 Unzulässige Betriebsweisen

Die Betriebssicherheit des gelieferten Geräts ist nur bei bestimmungsgemäßer Verwendung entsprechend Abschnitt 4 der Betriebsanleitung gewährleistet. Die im Datenblatt angegebenen Grenzwerte dürfen auf keinen Fall überschritten werden.

3. Transport/Zwischenlagerung

3.1 Transport

Achtung
Beim Transport ist darauf zu achten, daß der Schaltautomat nicht an der elektrischen Leitung getragen wird und daß er nicht angestoßen und nicht fallengelassen wird.

3.2 Zwischenlagerung/Konservieren

Das Gerät ist in einem trockenen, licht- und sonnengeschützten sowie frostsicheren Raum zu lagern.

D

4. Beschreibung von Gerät und Zubehör
4.1 Allgemeine Beschreibung

Der Schaltautomat Xénacontrol steuert das automatische Ein- und Ausschalten einer Pumpe.
Das Einschalten der Pumpe erfolgt nach Öffnen eines Verbrauchers, da ein Druckabfall im System entsteht bzw. Strömung registriert wird.
Xénacontrol registriert Strömung im Rohrsystem und schaltet de Pumpe nach ca. 6 bis 10 Sekunden ab, wenn keine Strömung vorhanden ist.
Neben der Schaltautomatik verfügt das Gerät über eine integrierte Membran, die eine Wasserreserve zur Verfügung stellt und damit die Schalthäufigkeit des Schaltautomaten reduziert.
Ein Rückflußverhinderer sichert den aufgebauten Druck in der Druckleitung.

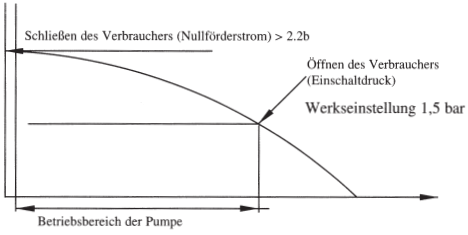

Anmerkung: Xénacontrol dient nicht zur Druckerhöhung. Der Austrittsdruck ist identisch mit dem Pumpenenddruck.

Fördermedien:
- Klares Wasser ohne feste Bestandteile

Achtung
Folgende Fördermedien sind nicht geeignet:
- korrosive
- brennbare
- explosive Medien

4.2 Anzeigen und Meldeleuchten



Reset-Taste

Betriebsbereit "grün"

Störung "rot"

Pumpe eingeschaltet "gelb"

4.3 Technische Daten

Max. Betriebsdruck	**10 bar**
Max. Stromstärke (anhand der Betriebsanleitung Ihrer Pumpe überprüfen)	10 A
Fördermediumtemperatur	0 bis 60 °C
max. Fördermenge	10 m3/h
min. Fördermenge	0,09 m3/h
Spannung/Frequenz	220-240 V 50/60 Hz
Schutzklasse	IP 44
Anschlußleitung	1,5 m
Min. Einschaltdruck	1,5 bar
Nullförderdruck der Pumpe	> 2.2 bar

4.4 Benennung
Typ: Xénacontrol

Ident.-Nr 39 019 793

4.5 Konstruktiver Aufbau
Die Xénacontrol besteht ausschließlich aus hochwertigen Polymerwerkstoffen. Im Lieferumfang:
- genormte Anschlußleitung und Normstecker
- Normsteckdose
- integrierter Rückflußverhinderer

4.6 Zubehör
- Der Schaltautomat wird anschlußfertig geliefert.

5. Aufstellung/Einbau
5.1 Sicherheitsbestimmungen

- Ihre Elektroanlage muß der Norm IEC 364/ VDE 0100 entsprechen, d.h. eine Steckdose mit Erdungsklemme aufweisen.
- Ihr Stromversorgungsnetz muß entsprechend der Norm EN 60 335-2-41 mit einem Fehlerstromschutzschalter mit max. Auslösestrom 30 mA ausgerüstet sein. Wenden Sie sich an Ihren Elektrofachmann.
- Vergewissern Sie sich, daß die elektrischen Anschlüsse nicht der Feuchtigkeit ausgesetzt sind.

5.2 Überprüfung vor Aufstellungsbeginn
Die Angaben auf dem Typenschild müssen mit denen des Stromversorgungsnetzes übereinstimmen. Vergewissern Sie sich, daß alle Sicherheitsvorschriften eingehalten werden.

5.3 Einbau des Geräts
Xénacontrol muß immer in vertikaler Position (1" Außengewinde nach unten) eingebaut werden. Siehe Abb. 1 bis 2.
Xénacontrol wird direkt an die Pumpe angeschlossen.
Der seitliche Abgang (Außengewinde 1") der Xénacontrol wird an das Rohrleitungssystem angeschlossen.

D

5.3.1 Montage des Manometers
Xénacontrol wird mit angebautem Manometer geliefert . Bei Bedarf kann das Manometer auf die gegenüberliegende Seite versetzt werden (Abb. 4). Dazu Manometer abschrauben und an der entgegengesetzten Seite mit den beiden Schrauben (1 und 2) montieren. Anschließend die ursprüngliche Montagestelle mit der Verschlußschraube (3) ohne Dichtring verschließen.

Achtung: Das Gerät darf nicht am Kabel angehoben werden!

5.4 Anschließen der Rohrleitungen
Alle Rohrleitungen sind spannungsfrei anzuschließen.

5.4.1 Xénacontrol mit trockenaufgestellter Pumpe
Die Xénacontrol kann direkt an den Pumpendruckstutzen angeschlossen werden (Abb. 1).

Achtung

Die Xénacontrol muß immer in vertikaler Position installiert werden.

Einhanfen führt in Verbindung mit Kunststoffverschraubungen oft zu Spannungsrissen und Undichtheit.
Die Xénacontrol kann auch zwischen Pumpe und Verbraucher installiert werden. In diesem Fall ist eine Verbindungsleitung zwischen der Pumpe und der Xénacontrol vorzusehen; der Durchmesser dieser Leitung muß mindestens dem Durchmesser der Druckleitung der Pumpe entsprechen.
Fließrichtung des Fördermediums beachten (Pfeil auf Gerät).

5.4.2 Xénacontrol mit naßaufgestellter Pumpe

Die Xénacontrol darf auf keinen Fall eingetaucht werden.
Montieren Sie die Xénacontrol mit Hilfe der entsprechenden Anschlüsse an das starre Druckrohr Ihrer Pumpe.

Achtung

Die Xénacontrol muß immer in vertikaler Position installiert werden.
Zur Gewährleistung eines korrekten Betriebs der Xénacontrol mit einer Unterwasser-Motorpumpe Galaxia ist ein Entlüftungsventil in die Pumpe integriert, das das Ansaugen der Pumpe bei Gegendruck erleichtert (Abb. 3).

5.5 Elektrischer Anschluß
Das Gerät kann an jedes Stromnetz angeschlossen werden, das den Anforderungen der Norm IEC 364/ VDE 0100 entspricht. Vergewissern Sie sich, daß alle Sicherheitsvorschriften beachtet werden.

6. Inbetriebnahme/Außerbetriebnahme
6.1 Erstinbetriebnahme
6.1.1 Erstinbetriebnahme mit trockenaufgestellter Pumpe
- Überprüfen Sie, ob die Saugleitung mit Saugkorb und Fußventil versehen ist.
- Pumpe und Saugleitung mit Wasser füllen.
- Netzstecker der Xénacontrol einstecken und Stecker IP 44 der Pumpe in die Steckdose der Xénacontrol stecken. Die Anlage steht unter Spannung, die grüne Meldeleuchte leuchtet auf.
- Wenn die rote Meldeleuchte aufleuchtet, die rote Rest-Taste drücken und halten, bis der Ansaugvorgang der Anlage beendet ist.
- Nach dem Ansaugen erlischt die rote Meldeleuchte und die Pumpe fördert. Verbraucher schließen. (Wiederholung des Vorgangs, wenn die rote Meldeleuchte erneut aufleuchtet).
- Nach 5 bis 6 Sekunden schaltet die Pumpe aus. Die Anlage läuft nun automatisch, sobald ein Verbraucher geöffnet wird.
- Bei Auftreten von Störungen (rote Meldeleuchte) siehe Abschnitt 8.

6.1.2 Erstinbetriebnahme mit naßaufgestellter Pumpe

Nach dem Einbau füllt sich die Pumpe mit Wasser.
- Netzstecker der Xénacontrol einstecken. Die Anlage steht unter Spannung, die grüne Meldeleuchte leuchtet auf.
- Wenn die rote Meldeleuchte aufleuchtet, die rote Reset-Taste drücken und halten bis der Ansaugvorgang der Anlage beendet ist. Dabei muß ein Verbraucher geöffnet sein, damit die Luft vollständig entweichen kann.
- Nach dem Ansaugen erlischt die rote Meldeleuchte und die Pumpe fördert. Verbraucher schließen. (Wiederholung des Vorgangs, wenn die rote Meldeleuchte erneut aufleuchtet).
- Nach 5 bis 6 Sekunden schaltet die Pumpe aus. Die Anlage läuft nun automatisch, sobald ein Verbraucher geöffnet wird.
- Bei Auftreten von Störungen (rote Meldeleuchte) siehe Abschnitt 8.

6.2 Außerbetriebnahme / Einlagern / Konservieren
- Stecker der Pumpe ziehen, Netzstecker ziehen.
- Schaltautomat aus der Rohrleitung ausbauen, von der Pumpe lösen und mit klarem Wasser ausspülen.
- Schaltautomat abtropfen lassen und in einem trockenen, frost- und lichtgeschützten Raum lagern.
- Spezielle Konservierungsmaßnahmen sind nicht erforderlich.

6.3 Wiederinbetriebnahme nach Einlagerung
Siehe Abschnitt 5 "Aufstellung/Einbau"
Siehe Abschnitt 6 "Inbetriebnahme/Außerbetriebnahme"

D

7 Wartung/Instandhaltung

7.1 Allgemeine Hinweise

- Vor jeder Wartung/Instandhaltung Netzstecker des Schaltautomaten ziehen.

Die Xénacontrol darf nur von zugelassenem Fachpersonal geöffnet werden.

7.2 Wartung/Inspektion

Der Schaltautomat ist praktisch wartungsfrei.

7.3 Druckausgleichsgefäß

Das im Druckausgleichsgefäß gespeicherte Leckausgleichsvolumen dient dazu, die Schalthäufigkeit der Pumpe herabzusetzen. Das Ausgleichsvolumen hängt ab von dem max. Pumpenenddruck und dem des Xenacontrols Einschaltdruck.

7.4 Entleerung/Entsorgung

- Schaltautomat von Pumpe und Stromnetz trennen.
- Schaltautomat aus der Anlage ausbauen.
- Schütteln Sie den Schaltautomaten (drücken Sie dabei mit dem Finger auf die Rückschlagklappe), um das Wasser entweichen zu lassen.

7.5 Kurdendienst

Im Schadensfall siehe beiligends Adressenverzeichnis.

D

8. Störungen/Ursachen und Beseitigung
Meldungen/Meldeleuchten siehe 4.2

Störungen	Meldeleuchten	Ursachen	Maßnahmen
Pumpe läuft nicht an	keine Meldung	keine Spannung	Netzanschluß überprüfen
Pumpe läuft nicht an	Grüne Meldeleuchte an 	Rohrleitung zwischen Pumpe und Verbrauchern ist verstopft Schaltautomat eingefroren Elektronik blockiert Einschaltdruck der Xénacontrol niedriger als Höhe des Verbrauchers in der Anlage	Reinigen Auftauen Ausschalten und wieder einschalten Die Pumpe muß in 5 bis 6 Sekunden anlaufen. Höhe reduzieren
Pumpe läuft nicht an	Grüne Meldeleuchte an Rote Meldeleuchte an 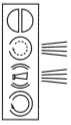	Wassermangel Pumpe nicht an Xénacontrol angeschlossen Saugleitung verstopft oder schadhaft Pumpe blockiert oder defekt Pumpenenddruck geringer als der Einschaltdruck des Gerätes	Wasserstand überprüfen, die Saugleitung muß sich im Wasser befinden. Reset-Taste gedrückt halten, bis die Pumpe angesaugt hat. Stecker der Pumpe in die Steckdose der Xénacontrol stecken. Reinigen oder instandsetzen. Siehe Betriebsanleitung der Pumpe Pumpe ungeeignet (der Pumpendruck muß gleich wie Einschaltdruck sein > 2.2 bar)
Pumpe fördert, aber instabiler Druck	Grüne Meldeleuchte an Gelbe Meldeleuchte an 	Lufteintritt an der Saugseite der Pumpe	Stellen Sie sicher, • daß die Anschlüsse dicht sind, • daß der Saugkorb sich nicht in unmittelbarer Nähe der Wasseroberfläche befindet, • daß das Wasser keine Luft enthält (Wasserfall)
Pumpe schaltet ständig ein und aus	Grüne Meldeleuchte an Gelbe Meldeleuchte an	Geringe Leckage im System	Leckagen an Verbrauchern und Rohrleitungsanschlüssen beseitigen.
Pumpe schaltet bei geschlossenen Verbrauchern nicht ab	Grüne Meldeleuchte an Gelbe Meldeleuchte an 	Großes Leckagevolumen Reset-Taste blockiert in gedrückter Stellung Klappe durch Sand oder sonstige Feststoffe blockiert Elektronik defekt	Schieber und Rohrleitungen instandsetzen. Deblockieren oder Rücksprache mit Kundendienst Gerät durchspülen, um die Feststoffe zu beseitigen oder Rücksprache mit dem Kundendienst. Rücksprache mit Kundendienst

9. Zugehörige Unterlagen

9.1 Einbauschema
Einbauschema siehe Abb. 1 - 2

9.2 Wiederverwertung
Die Xénacontrol besteht aus wiederverwertbaren Stoffen. Die Kunststoffteile sind gemäß ISO 11 469 gekennzeichnet.

9.3 Prüfzeichen
Die Xénacontrol entspricht den Richtlinien der CE

GB

1 General

This device has been developed in accordance with latest technology, it was manufactured with great care and subject to constant quality control.
This operating manual is designed to introduce the device to you and to make full use of all its applications.
This manual contains important instructions insuring appropriate and economical operating conditions.
It is absolutely necessary to take these instructions into account to get reliable operating conditions and a long life of the device and to avoid risks in operating conditions
The operation manual does not take into account any local regulations which have to be complied with by the operator and also by any outside installation/operating staff
The device must never be operated outside the values laid down in the technical documentation and more particularly those mentioned in point 4.3

Pumped medium, flow rate, density , pressure, temperature, motor rating and other instructions stipulated in the operating instructions or contractual documentation must absolutely be observed.
The data plate states series/size, the most important operating data and works n°/serial n° which must be always stated when making enquiries, subsequent orders and especially when ordering spare/parts.
Should any additional information or instructions be required or if there is any damage to the equipment, then please contact your nearest Pompes Guinard customer service department.

2. Safety

This operating manual contains basic instructions, which must be observed during installation, operation and servicing. Therefore it is imperative that this manual is read by the operator and all relevant skilled staff. It must always be kept near the machine..
With regard to safety, not only the instructions listed under the main heading of safety must be adhered to but also all other special safety instructions which have been included in point 2 (Safety) and others must be strictly observed.

2.1 Symbols used for danger warning signs within the manual.

Your attention is drawn to the warning signs which alert personnel to instructions where non compliance could lead to personal injury. The warning signs are generally recognised to indicate danger



(warning symbol in accordance with ISO 3864-B 3.1)
or warning symbol relating to electric voltage danger



(warning symbol in accordance with ISO 3864-B 3.6)

Safety instructions where non-observance could cause damage to the equipment and its function are identified with the word

Attention

Any instructions which are actually fixed to the equipment must be observed and kept clean and legible.

2.2 Non-compliance with safety instructions

Non-compliance with the safety instructions can endanger people's lives, the environment and the device. Such non-compliance will cancel any guarantees with regard to claims for damages.

2.3 Safety instructions for maintenance, inspection and installation work

The operator must attentively read these instructions before he begins to work
It is imperative that all working tasks to the device are only carried out when the device is switched off. The principles relating to the switching off procedure of the device which are set out within this operating manual must always be adhered to.
Once maintenance work is completed, all safety equipment must be reinstalled again and checked to ensure its functions correctly
Before starting observe the points mentioned in the first paragraph " commissioning "

2.4 Unauthorised modification

The manufacturer must be consulted prior to making any modifications or changes to the equipment.
Original replacement parts and auxiliary equipment supplied by the manufacturer or authorised suppliers, insure maximum safety conditions . Installation of non-recommended equipment cancels our guarantee, should the pump fail due to the use of such parts.

2.5 Non-permissible operating practices

Operating safety of the equipment is only guaranteed if all operating instructions as outlined in paragraph 4 of the operating instructions are observed.
The limits given in the data sheet must under no circumstances be exceeded

3. Transport - temporary storage

3.1 Transport

Attention

Don't move the device by means of its power cable. Protect the device against shocks, falls during transport to avoid damages to the device.

3.2 Temporary storage

The device must be stored in a dry room and protected against light, sun and frost.

GB

4. Presentation of the products and their accessories. General presentation

Xénacontrol controls start-up and shutdown automatically.
The pump starts at tap opening under pressure decrease or flow detection in piping.
Xénacontrol records the flow in piping and, when there is no flow stops the pump after a 6 to 10 sec. time
In addition to the automatic control the device is provided with a membrane for water reserve in order to limit the starting frequency
An check tap holds a constant pressure in discharge piping

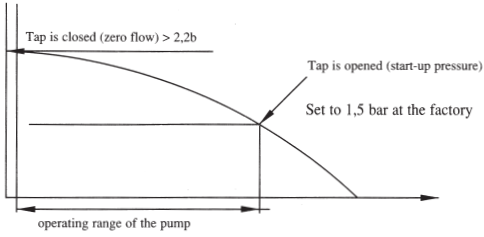

Note : Xénacontrol is not a pressure amplifier. The output pressure is equal to that of the pump.

Pumped liquids :
- Clear water without solid matter,

Attention

It is forbidden under no circumstances to pump the following liquids
- corrosive ones
- inflammable ones
- explosive ones

4.2 Indicator lamps



Reset push button

Live " green "

Failure " red "

pump on " yellow "

4.3 Technical data

maxi operating pressure	10 bar
maxi current (See the intensity on the data pump operating instructions)	10 amp
Liquid temperature	0 to 60 °C
maxi flow rate	10 m3 / hour
mini flow rate	0,09 m3/h
Voltage/Frequency	220-240V 50/60 Hz
Type of enclosure	IP 44
Power cable	1,5 m
Mini starting pressure	1,5 bar
Pump pressure at zero flow	2,2 bar

4.4 Denomination

Type : Xénacontrol

Identification : N° 39 019793

4.5 Design details

Xénacontrol is exclusively made from polymere materials of high quality
- With power cable and standard plug
- With standard socket
- With built in check valve

4.6 Accessories

- The device is ready for instant start-up
- Accessories you may need are available from your dealer.

5. Installation

5.1 Safety instructions

- The power circuit shall be in accordance with the instructions for the electric installations IEC 364/NFC 15 100 : the installations sockets must have earthing terminals.
- The power circuit shall be in accordance with the instructions of the EN 60 335-2-41 that is to say equipped with a circuit breaker of maxi 30 mA
  Consult your electrical fitter
- Verify that all electric connections are not exposed to humidity

5.2 Checking of equipment prior to installation

See if all indications laid out on the name plate comply with those of the power circuit. All safety instructions shall be observed without exception

5.3 Installation at site

Xénacontrol shall always be in vertical position inlet/ 1'' male thread below. Figures 1 - 2
The connection of Xénacontrol is made with an adapter. The lateral nozzle (1'' male thread) of Xénacontrol is connected to the piping

GB

5.3.1 Manometer installation

Xénacontrol is supplied together with its manometer.
To change its location (Figure 3)
Remove the manometer and install it at its new place and fit it with two screws (1 et 2) and then install the threaded cap (3) without seal on the opposite side (place of the manometer)

Attention don't hang up the device to its power cable

5.4 Connection of pipe line

All water connection pipes must be connected to the pump in a stress-free manner

5.4.1 Connection to a dry-installed pump

Xénacontrol can be directly connected to the discharge pipe (figure 1 and 2)

Attention

Xénacontrol shall always be in vertical position

The combination of hemp and plastic connection often causes cracks and leakages.

Xénacontrol can also be mounted between the pump and the tap. It is then necessary to install a connecting pipe between pump and Xénacontrol with a diameter equal or superior to that of the pump discharge pipe
Observe liquid flowing direction (arrow)

5.4.2 Connection to a submersible motor pump

Never immerse Xénacontrol
Connect the discharge pipe of the pump to Xénacontrol with appropriate adapters

Attention

Xénacontrol shall always be in vertical position
To insure good operating conditions of Xénacontrol connected to submersible motor pump Galaxia, the pump is provided with an air valve to make pump starting easier in counter-pressure

5.5 Connection of power supply

The device can be connected to any power supply meeting the instructions of standard IEC 364/NFC 15100
Verify if all safety instructions are observed

6. Start up/shutdown

6.1 Commissioning

6.1.1 Commissioning of the device connected to a dry-installed pump

- Check if your pump is provided with a suction pipe and a filter
- Fill up pump and suction pipe with water
- Plug in the plug of Xénacontrol to the power supply and connect the plug of the pump to the socket of Xénacontrol. The system is live and the green LED is on
- When the red LED lights up, press and hold the red button (manual reset) until the unit is primed.
- After priming the red light is off and water flows, close the tap (repeat the operation if the red light is on)
- After about 5 to 6 seconds the pump stops The device is then ready to operate in automatic mode at next tap opening
- If trouble see point 8 (red light on)

6.1.2 Commissioning when connected to a submersible motor pump

The pump tops as soon as it is placed in the pit

- Plug in the plug of Xénacontrol. The system is live. The green LED is lit.
- If the red light is on continually press the red button (manual reset) Until the unit is completely primed. During the process, the tap must be fully open to allow the air to escape.
- When the pump is primed the red light goes out and water flows, close the tap (repeat the operation if the red light is on)
- After about 5 to 6 seconds the pump stops The device is then ready to operate in automatic mode at next tap opening
- If trouble see point 8 (red light on)

6.2 Commissioning / Storage/ Conservation

- Unplug the pump. Pull out the mains plug.
- Dissociate the device from pump tubing, clean it with clear water
- Drain the device and store it in a dry room ; protect it from frost and day light
- Specific preservation conditions are not necessary

6.3 Restart after long storage

See point 5 " installation "
See point 6 " start up/shutdown "

7 Service and maintenance

7.1 General instructions

- Always disconnect all electricity supplies prior to working on the pump.

7.2 Service Inspection

The device does not require servicing

7.3 Water reserve

It allows to restore the pressure inside the system in case of leakages and reduces the number of startings of the pump. The restored volume depends on the maxi pressure in the pump and the pressure set value of Xénacontrol.

7.4 Discharge/Evacuation

- Disconnect the device from piping and pump
- Dismantle the device
- Shuttle the device whilst pushing the anti return valve with a finger to drain the device.

7.5 After Sales

In case of troubles see attached list.

8. Troubles - Causes - Corrective actions

Indicator lamps (see point 4.2)

GB

GB

Troubles	Lights	Causes	Corrective actions
The pump does not start up	No signalling	Lock of mains voltage	Verify connection to power supply
The pump does not start up	Green light on 	The hydraulic system is clogged between pump and valves. The device is frozen The electric control is blocked The start-up pressure of Xénacontrol is inferior to the height of the tap of the installation	free the system Repair Unplug and then replug the device The pump shall start-up for 5 to 6 seconds. Adjust height between Xénacontrol and top
The pump does not start up	Green light on Red light on 	Lack of water The pump is not connected to Xénacontrol Suction tubing clogged of deficient Pump blocked or defective Discharge pressure of the pump inferior to start-up pressure	Check water level in pit and the position of the suction tubing in water. Continually push the 'reset' button to prime the pump Connect the pump to Xénacontrol Clean or repair See instructions for users Pump not appropriate (Its pressure must be same qs the start-up pressure 2,2 bars)
The pump is now operating but the pressure is unsteady	Green light on Yellow light on 	Air in suction part of the pump	Check • If the connections are water tight • If the filter is not too near the water surface • If there is no air in water (waterfall)
The pump starts but continually stops	Green light on Yellow light on	Small leakages in supplying system	Repair the taps and piping connections
The pump does not stop when the taps are closed	Green light on Yellow light on 	Large leakages Reset button blocked downwards Flow detecting system is blocked with sand or particles Electronic circuit deficient	Verify and repair valves and piping Release it or contact PG agent Clean the device to rekease the valve if impossible contact PG agent. Contact PG agent

9. Annexes

9.1 Installation drawing

Installation drawing see figure 1 - 2

9.2 Recycling

Xénacontrol is made of recyclable materials
Plastic components are marked according to the instructions of standard ISO 11 469

9.3 Certification :

Xénacontrol is in accordance with CE instructions

NL

1 Algemeen

Dit apparaat is ontworpen volgens de laatste technische ontwikkelingen, met de grootste zorgvuldigheid gefabriceerd en het onderging tijdens en na de productie een permanente kwaliteitscontrole.
Het hier voorliggende bedrijfsvoorschrift dient als hulp bij het leren kennen van het apparaat en het benutten van de specifieke toepassingsmogelijkheden.
Het bedrijfsvoorschrift bevat belangrijke aanwijzingen om de pomp veilig, doelmatig en economisch te bedrijven. Het opvolgen hiervan is noodzakelijk, om de betrouwbaarheid en een lange levensduur van het apparaat te garanderen en om risico's te vermijden.
In dit bedrijfsvoorschrift is geen rekening gehouden met de plaatselijke voorschriften, voor de inachtneming waarvan - ook ten opzichte van het erbij gehaalde montagepersoneel - de gebruiker aansprakelijk is.
Dit apparaat mag niet bedreven worden buiten de in de technische documentatie vermelde waarden, vooral niet buiten die, zoals vermeld onder punt 4.3, met betrekking tot de te verpompen vloeistof, capaciteit, soortelijke massa, druk, temperatuur, motorvermogen of andere in het bedrijfsvoorschrift of de contracten opgenomen bepalingen.
Het fabrieksplaatje vermeldt type/-grootte, de belangrijkste bedrijfsgegevens en het fabrieksnummer. Wij verzoeken u deze altijd op te geven bij alle correspondentie en in het bijzonder bij de bestelling van reservedelen.
Indien extra informatie of aanwijzingen noodzakelijk zijn, die niet in dit bedrijfsvoorschrift worden vermeld alsmede in geval van schade, kunt u zich wenden tot onze service-afdeling.

2 Veiligheid

Dit bedrijfsvoorschrift bevat fundamentele aanwijzingen, die bij opstelling, bedrijf en onderhoud opgevolgd dienen te worden. Dit voorschrift dient derhalve voor de montage en het in bedrijf nemen beslist door de monteur, alsmede door het hiertoe bevoegde vakpersoneel/de gebruiker gelezen te worden en moet steeds ter plaatse bij de machine ter beschikking zijn.

Niet alleen de onder dit hoofdstuk "Veiligheid" vermelde algemene veiligheidsvoorschriften dienen opgevolgd te worden, maar ook de onder de andere hoofdstukken vermelde specifieke veiligheidsvoorschriften.

2.1 Overzicht van aanwijzingen in het bedrijfsvoorschrift

De in dit bedrijfsvoorschrift opgenomen veiligheidsvoorschriften, die bij het niet opvolgen tot het in gevaar brengen van personen kunnen leiden, zijn speciaal gemarkeerd met één van de volgende gevarensymbolen



(algemeen veiligheidsteken volgens ISO 3864-B 3.1)
Bij waarschuwing voor elektrische spanning met



(algemeen veiligheidsteken volgens ISO 3864-B 3.6)

Bij veiligheidsvoorschriften, waarvan het niet opvolgen tot gevaar voor de machine en het functioneren kan leiden, zijn de woorden

Let op! toegevoegd.

Direct aan de machine aangebrachte aanwijzingen moeten onvoorwaardelijk in acht genomen worden en in leesbare staat gehouden worden.

2.2 Risico's bij het niet opvolgen van de veiligheidsvoorschriften

Het niet opvolgen van de veiligheidsvoorschriften kan gevaar voor personen, het milieu en de machine tot gevolg hebben. Het niet opvolgen van de veiligheidsvoorschriften leidt tot het verlies van elke aanspraak op schadevergoeding.

2.3 Veiligheidsvoorschriften voor onderhouds-, inspectie- en montagewerkzaamheden

Voor het begin van deze werkzaamheden moet de gebruiker deze voorschriften aandachtig lezen.
In principe mogen werkzaamheden aan het apparaat alleen bij stilstand van de installatie uitgevoerd worden.
De in het bedrijfsvoorschrift beschreven handelingen voor het afzetten van de installatie moeten onvoorwaardelijk aangehouden worden.
Direct na beëindiging van de werkzaamheden moeten alle beveiligingsvoorzieningen weer aangebracht worden.
Voor het opnieuw in bedrijf nemen moeten de in de paragraaf "Eerste keer in bedrijf nemen" vermelde punten opgevolgd worden.

2.4 Zelfstandige ombouw en fabricage van reservedelen

Ombouw of wijzigingen aan de machine zijn alleen na ruggespraak met KSB toegestaan. Originele reservedelen en door KSB toegestane toebehoren dragen bij aan een optimale veiligheid.
Voor schade, die ontstaat door het gebruik van niet-originele reserve-onderdelen en geautoriseerde toebehoren, is elke vorm van verantwoordelijkheid van KSB uitgesloten!

2.5 Ontoelaatbare bedrijfssituaties

De bedrijfsveiligheid van het geleverde apparaat wordt alleen bij gebruik overeenkomstig de bepalingen volgens hoofdstuk 4 van het bedrijfsvoorschrift gegarandeerd. De in de data opgenomen grenswaarden mogen in geen geval overschreden worden.

3 Transport - tussentijdse opslag

3.1 Transport

Let op!

Het apparaat niet aan de kabel ophangen. Het apparaat moet tijdens het transport altijd tegen stoten en omvallen beveiligd worden, om elke vorm van schade te voorkomen.

3.2 Tussentijdse opslag/conservering

Het apparaat dient in een droge, donkere en vorstvrije ruimte opgeslagen te worden.

NL

4 Beschrijving van apparaat en toebehoren

Algemeen

Xenacontrol regelt het automatisch in- en uitschakelen van de pomp.
Bij het openen van de kraan wordt de pomp direct ingeschakeld , omdat er in het systeem onderdruk ontstaat of stroming ontdekt wordt.
Xenacontrol controleert de stroming in het leidingsysteem en indien er geen stroming is, wordt de pomp na ca. 10 sec uitgeschakeld.
Buiten de automatische regeling beschikt het apparaat over een ingebouwde membraan, die een waterreserve waarborgt, om het aantal schakelingen te reduceren.

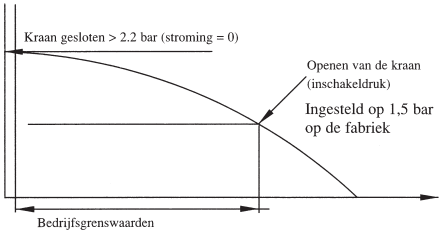

Opmerking: Xenacontrol is geen drukverhoger. De uitgangsdruk is gelijk aan die door de pomp geleverde druk.

Media:
- schoon water zonder vaste deeltjes

Let op:
- corrosieve producten
- brandbare producten
- explosiegevaarlijke producte

mogen in geen geval verpompt worden.

4.2 Aanduidingen en lampjes



Reset schuifknop

Onder spanning "groen"

Tekort "rood"

Pomp ingeschakeld "geel"

4.3 Technische gegevens

Max. bedrijfsdruk	10 bar
Max. stroom (zie de gegevens in het datablad)	10 amp
Mediumtemperatuur	0 tot 60 °C
Max. stroming	10 m3/h
Min. stroming	0,09 m3/h
Spanning/Frequentie	220-240 V 50/60 Hz
Beschermingsklasse	IP 44
Voedingskabel	1,5 m
Min. inschakeldruk	1,5 bar
Pompdrukbijdoorstroomhoeveelheid	> 2,2 bar

4.4 Type-aanduiding

Type: Xenacontrol

N° 39019793

4.5 Constructie

Xenacontrol bestaat uitsluitend uit polymeermaterialen van eerste kwaliteit.
- met standaard voedingskabel en steker
- met contactdoos
- met ingebouwde terugslagklep

4.6 Toebehoren

- Het apparaat is bedrijfsgereed
- Toebehoren kunt u bij de leverancier van het apparaat verkrijgen (zie blad 4/5)

5 Opstelling/Inbouw

5.1 Veiligheidsvoorschriften

- Het elektrische netwerk moet met de norm voor elektrische installaties IEC 364/NFC 15 100 overeenstemmen: de contactdoos moet geaard zijn.
- De stroominstallatie, die het apparaat voedt, moet overeenstemmen met de Europese norm EN 60 335-2-41 en met een 30 mA maxi differentiaalschakelaar uitgerust worden. Wendt u zich tot uw installateur.
- Alle stroomverbindingen moeten tegen vocht beschermd zijn.
- Het apparaat mag nooit met geopende kap functioneren.

5.2 Controle voor begin van de opstelling

De aanwijzingen op het fabrieksplaatje moeten met die van het elektriciteitsnet overeenstemmen.
Controleert u, of alle veiligheidsvoorschriften zijn opgevolgd.

5.3 Opstelling van het apparaat

Xenacontrol E moet zich altijd in staande positie bevinden. Schroefdraad "1" beneden zie afbeeldingen 1-2-3.
Xenacontrol is d.m.v. een steekverbinder met de pomp verbonden.
De zij-uitgang (buitendraad "1") van de Xenacontrol is met het bedrijfssysteem verbonden.

5.3.1 Montage van de meetapparatuur

Xenacontrol wordt geleverd met ingebouwd meetapparaat. Voor het verplaatsen (zie afbeelding 4).
Het meetapparaat demonteren en op de gewenste kant aanbrengen. Bevestig het met de 2 bouten (1 en 2); vervolgens de schroefdraadplug (3) zonder pakking direct monteren – op de tegenovergestelde zijde (daar waar de manometer zich eerst bevond).
Het apparaat nooit aan de spanningskabel ophangen.

5.4 Aansluiten van de leiding

Alle leidingen dienen spanningvrij aan de pomp aangesloten te worden.

5.4.1 Aansluiten van de leiding aan een droog opgestelde pomp

Xenacontrol kan direct aan de perszijde aangesloten worden (afbeelding 1).

Let op!

Xenacontrol moet altijd verticaal geplaatst worden.

Het gebruik van hennep bij kunststofverbindingen is niet toegestaan. Het leidt vaak tot scheuren en lekkages.
Xenacontrol kan ook in de persleiding tussen de pomp en de tapkraan worden gemonteerd. In dit geval moet een verbindingsleiding tussen de pomp en Xenacontrol gemonteerd worden, waarvan de diameter gelijk aan of groter dan die van de persleiding moet zijn. Let u op de stromingsrichting (pijl op het apparaat).

5.4.2 Klokpomp: aansluiten van de leiding

Xenacontrol mag zich nooit direct in de vloeistof bevinden.
Verbindt u de starre persleiding van de pomp met Xenacontrol met behulp van geschikte verbindingsstukken.

Let op!

Xenacontrol moet zich altijd in staande positie bevinden.
Om goede bedrijfsvoorwaarden van de Xenacontrol met onderwaterpomp Galaxia te waarborgen, is een luchtventiel aanwezig, om het aanzuigen door de pomp in de tegendruksituatie te vergemakkelijken (zie afbeelding 3).

5.5 Elektrische aansluiting

Het apparaat kan op elk netwerk worden aangesloten, als het laatste met de instructies van de norm IEC 364/NFC 15100 overeenstemt.
Alle veiligheidsvoorschriften moeten in dit geval worden opgevolgd.

6 In bedrijf nemen/Uit bedrijf nemen

6.1 Eerste keer in bedrijf nemen

6.1.1 Eerste keer in bedrijf nemen met een droog opgestelde pomp

- Controleert u, dat de pomp is uitgerust met zuigleiding en filter.
- Vult u de pomp en de zuigleiding met water.
- Steekt u de steker van de Xenacontrol in het net en verbindt u de pompsteker IP 44 aan de contactdoos van de Xenacontrol.
- Het aggregaat is onder spanning en het groene lampje brandt.
- Als het rode lampje brandt, drukt u steeds de rode resetknop (handmatige reset) in totdat de pomp aanzuigt.
- Na het aanzuigen is het rode lampje uit, het water stroomt; dan sluit u de tapkraan. (Herhaalt u de handeling, als het rode lampje weer brandt).
- Na 5/6 sec. stopt de pomp. De installatie is dan klaar om automatisch te werken, zodra u de kraan opent.
- In geval van nood zie punt 8 (rode lampje brandt).

6.1.2 Eerste keer in bedrijf nemen met klokpomp

In het bassin vult de pomp zich direct met water.

- Steek de steker van de Xenacontrol in het stopcontact.
- Het aggregaat is onder spanning en het groene lampje brandt.
- Als het rode lampje nog brandt, drukt u steeds de rode resetknop in (handmatige reset) tot de pomp aanzuigt.
- Na het aanzuigen is het rode lampje uit, het water stroomt; dan sluit u de tapkraan. (Herhaalt u de handeling, als het rode lampje weer brandt).
- Na 5/6 sec. stopt de pomp. De installatie is dan klaar om automatisch te werken, zodra u de kraan opent.
- In geval van nood zie punt 8 (rood lampje brandt).

6.2 Uit bedrijf nemen/Opslaan/Conservering

- Steker van pomp en van netwerk eruit trekken
- Leiding verwijderen, met schoon water doorspoelen
- Het apparaat afdrogen en in een droge ruimte opslaan; tegen vorst en licht beschermen
- Geen speciale conserveringsmaatregelen nodig

6.3 Opnieuw in bedrijf nemen na langdurige opslag

Opslag
Zie hoofdstuk 5: "Opstelling/Inbouw
Zie hoofdstuk 6: "In bedrijf nemen/Uit bedrijf nemen"

7 Service/Onderhoud

7.1 Algemene voorschriften

- Voor de werkzaamheden dient het apparaat elektrisch ontkoppeld te worden
- Alleen de vakmensen van PG zijn gekwalificeerd de Xenacontrol te demonteren

7.2 Onderhoud/Inspectie

Speciaal onderhoud is niet noodzakelijk.

7.3 Waterreservoir

Inbouw van een drukvat reduceert het aantal schakelingen. De capaciteit hangt van de hoogste druk van de pomp af en van de met de Xenacontrol ingestelde werkdruk.

7.4 Aftappen/Afvoeren

- Het apparaat van pomp en netwerk afschakelen
- Het apparaat uit de installatie wegnemen
- Het apparaat schudden en de terugslagklep met een vinger indrukken, om het apparaat af te tappen.

7.5 Reservedelen

In geval van nood kunt onze servicedienst raadplegen.

NL

NL

8 Storingen/Oorzaken/Opheffen

Bij storingen de dubbele stift trekken
Signalering en waarschuwingslampjes (zie paragraaf 4.2)

Storingen	Waarschuwingslampjes	Oorzaken	Opheffen
De pomp start niet	Alle lampjes uit	Geen spanning	Netwerkverbinding controleren
De pomp start niet	Groene lampje brandt 	Het hydraulische circuit van de installatie tussen pomp en tappunt is verstopt	
		Het apparaat is bevroren	Ontdooien
		Elektrische controle is geblokkeerd	Het apparaat uit- en weer inschakelen. De pomp moet gedurende 5/6 seconden werken De bedrijfsdruk van de Xenacontrol is lager dan de hoogte van de kraan van de installatie
De pomp werkt niet	Groene lampje brandt Rode lampje brandt 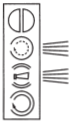	Gebrek aan water	Controleer of zich water in het reservoir bevindt en of de aanzuigleiding van de pomp zich in het water bevindt. Resetknop zolang indrukken tot de pomp aanzuigt.
		De pomp is niet verbonden met de Xenacontrol.	Verbind de pomp via de contactdoos aan de Xenacontrol.
		Slechte verbinding van de motor van de pomp	Controleer de aansluiting in de aansluitkast van de motor
		Zuigleiding verstopt of in slechte staat	Schoonmaken of repareren
		De pomp is geblokkeerd of in slecht staat	Raadpleeg het bedrijfsvoorschrift van de pomp
		Persdruk van de pomp kleiner dan de max. regeldruk van de Xenacontrol	Pomp niet geschikt (de druk van de pomp moet > 2,2 bar)
Pomp werkt, maar druk instabiel	Groene lampje brandt Gele lampje brandt 	Intrede van lucht in de zuigleiding	Controleer: • de afdichting in het circuit van de zuigleiding • of het filter van de zuigleiding zich niet te dicht bij de waterspiegel bevindt • of zich geen lucht in het water bevindt (waterval)
De pomp werkt maar stopt steeds	Groene lampje brandt Gele lampje brandt	Kleine lekkages in de zuigleiding	Lekkages aan kraan en verbindingen repareren
De pomp stopt niet als de kranen dicht zijn	Groene lampje brandt Gele lampje brandt 	Grote lekkages	Controleer en herstel evt. de kranen en leidingen
		Resetknop geblokkeerd in ingedrukte stand	Blokkade opheffen of anders contact opnemen met PG servicedienst
		De detectorklep geblokkeerd door zand of deeltjes	Spoel het apparaat om de blokkade op te heffen en anders contact opnemen met KSB servicedienst
		Gebrek in het elektronisch circuit	Contact opnemen met de PG servicedienst. Stagnatie verhelpen en contact met de servicedienst opnemen

9 Bijlagen

9.1 Installatieschema

Zie afbeeldingen 1 - 2.

9.2 Recycling

Xenacontrol bestaat uitsluitend uit recyclebare materialen. De kunststofdelen zijn genormeerd volgens ISO 11 469.

9.3 Certificaten:

Xenacontrol is in overeenstemming met de CE-regeling.

1 Generalidades

Este aparato ha sido desarrollado según los últimos avances tecnológicos y ha sido fabricado cuidadosamente, sometiéndolo a constantes controles de calidad.
La finalidad de este manual es la presentación del aparato para poder obtener así un mayor nivel de rendimiento. Es absolutamente necesario tener en cuenta el contenido de estas instrucciones para conseguir un funcionamiento fiable, duradero y económico, además de evitar riesgos durante su funcionamiento.
El manual no tiene en cuenta ninguna regulación local del sitio de instalación. La responsabilidad de cumplimiento de esta normativa recae sobre el instalador.
El aparato no debe funcionar fuera de las condiciones límite mencionadas en la documentación técnica, en particular la del apartado 4.3.
Deben cumplirse escrupulosamente las condiciones de líquido a bombear, caudal, densidad, presión y temperatura, así como la potencia del motor y otras indicaciones contenidas en las instrucciones y documentación ligadas al contrato.
La etiqueta del producto lo identifica / dimensiona, en ella también encontramos los principales valores de trabajo y el número de serie, el cual debe ser indicado para realizar consultas complementarias sobre el aparato.
En el caso de necesitar alguna información no recogida en este manual, o en caso de avería, ponerse en contacto con el servicio post venta de Pompes Guinard más próximo.

2. Seguridad

Este manual contiene instrucciones que deben ser cumplidas durante la instalación, funcionamiento y mantenimiento del aparato. Por este motivo deben leerse antes del montaje y puesta en marcha por parte del usuario. Deberán conservarse cerca del sitio de utilización del aparato.

2.1 Simbología utilizada en este manual

Las instrucciones de seguridad que alertan de la posibilidad de daños a las personas en caso de incumplimiento están indicadas con el símbolo general de peligro.



(símbolo de seguridad según la norma ISO 3864-B 3.1) en caso de alerta relacionado con tensión eléctrica el símbolo es



(símbolo de seguridad según la norma ISO 3864-B 3.6)

En el caso de instrucciones de seguridad que puedan dañar al apartado y su buen funcionamiento, estas vienen indicadas con la palabra.

Atención

Cualquier instrucción indicada en el propio aparato debe ser absolutamente respetada y se deberá mantener permanentemente visible.

2.2 Peligro en el caso de incumplimiento de las instrucciones de seguridad

El incumplimiento de las instrucciones de seguridad puede causar, además de daños personales, daños al aparato y el medio ambiente. El no cumplimiento de las instrucciones de seguridad conducen a la pérdida de los derechos de garantía sobre los daños del aparato.

2.3 Instrucciones de seguridad para el mantenimiento, inspección y montaje

Antes de instalar el aparato se deberá leer este manual de instrucciones.
Por regla general, todos los trabajos sobre el aparato deberán realizarse estando éste desconectado. Para la desconexión del aparato deberá cumplirse escrupulosamente lo contenido en este manual.
Inmediatamente después de finalizar los trabajos de mantenimiento, todos los dispositivos de seguridad y protección deben de volver a ponerse en marcha.
Antes de poner en marcha el aparato, se deberá cumplir con lo contenido en el primer parágrafo “primera puesta en servicio”.

2.4 Modificaciones del aparato

Todas las modificaciones sobre el aparato deben ser aprobadas por el fabricante.
Los recambios originales y los accesorios provenientes del fabricante garantizan las condiciones de seguridad. La utilización de otras piezas de recambio pueden anular las responsabilidades del fabricante en cuanto a sus consecuencias.

2.5 Modos de funcionamiento no admitidos

La seguridad durante el funcionamiento del aparato no se puede garantizar en el caso de no cumplir con lo contenido en el parágrafo 4 del presente manual de instrucciones. En ningún caso se deben sobrepasar los valores límite indicados en este manual.

3. Transporte y almacenamiento temporal

3.1 Transporte

Atención
No mover el aparato tirando del cable de alimentación. El aparato debe estar protegido de golpes y caídas durante su transporte.

3.2 Almacenamiento temporal

El aparato deberá conservarse en un local seco, protegido de la luz, el sol y el hielo.

E

E

4 Descripción del producto y accesorios. Presentación general.

El Xénacontrol ordena automáticamente la puesta en marcha y paro de una bomba.
Al abrir un grifo, la bomba se pone en marcha por la detección de una depresión o un movimiento de caudal en la instalación.
Xénacontrol controla la presencia de caudal en la tubería y, en caso de ausencia de caudal, para la bomba al cabo de 6 -10 segundos después de su puesta en marcha.
Además del automatismo de control, el aparato incorpora una membrana integrada para asegurar una reserva de agua para así reducir al máximo el número de puestas en marcha de la bomba.
Una válvula antirretorno asegura la presión en la tubería de salida del aparato.

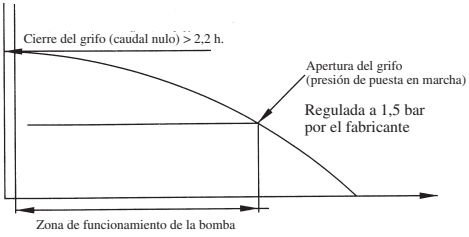

Nota: el Xénacontrol no aumenta la presión. La presión de salida será la suministrada por la bomba.

Fluidos a bombear:
- Agua limpia, exenta de substancias sólidas.

Atención

No se deben bombear los siguientes productos
- corrosivos
- inflamables
- explosivos

4.2 Luces de indicación



Botón de reset

Luz verde indicativa de tensión

Luz roja indicativa de fallo

Luz amarilla indicativa de bomba en marcha

4.3 Características técnicas

Presión máxima de servicio	**10 bar**
Intensidad máxima (verificar la intensidad indicada en los datos técnicos de la bomba)	10 A
Temperatura del líquido	0 a 60 °C
Caudal máximo	10 m3/h
Caudal mínimo	0,09 m3/h
Tensión / Frecuencia	220-240 V 50/60 Hz
Clase de protección	IP 44
Cable de alimentación	1,5 m
Presión mínima de arranque	1,5 bar
Presión de la bomba sin caudal	2,2 bar

4.4 Denominación

Tipo: Xénacontrol

Nº de identificación: 39 019793

4.5 Detalles constructivos

El Xénacontrol está fabricado exclusivamente con materiales polímeros de calidad superior.
- Con un cable de conexionado con enchufe normalizado.
- Con un enchufe hembra normalizado.
- Con una válvula anti retorno integrada.

4.6 Accesorios

- El aparato se entrega con dos racors.

5. Instalación / montaje

5.1 Instrucciones de seguridad

- La instalación eléctrica del usuario debe ser conforme a lo establecido en la norma de instalaciones eléctricas IEC 364/NFC 15 100: los enchufes de la instalación deben contar con una derivación a tierra.
- La instalación eléctrica que alimenta al aparato debe ser conforme a la norma europea EN 60 335-2-41, esto es, equipada de interruptor diferencial de 30mA max.
- Asegurar que el conexionado eléctrico no está expuesto a humedad.

5.2 Verificaciones antes de la instalación

Verificar que las indicaciones especificadas sobre la etiqueta del aparato correspondan a las de la instalación. Asegurar que se han tomado todas las precauciones referidas a la seguridad.

5.3 Instalación del aparato

El Xénacontrol deberá ser instalado siempre en posición vertical, con la rosca de 1" de entrada en la parte inferior. Figuras 1 - 2.
La unión del Xénacontrol a la bomba se realiza mediante el racor de unión adjuntado con el aparato.
La salida lateral (rosca hembra de 1") del Xénacontrol se conecta a la tubería de utilización mediante el otro racor adjuntado al aparato.

5.3.1 Montaje del manómetro
El Xénacontrol se entrega con el manómetro montado. Para cambiar su lado de montaje (Figura 3), desmontar el manómetro y situarlo en el lado deseado, fijarlo mediante los dos tornillos (1 y 2) y posteriormente montar el tornillo tapón (3) directamente (sin ningún tipo de sellador) en el lado opuesto (lugar donde anteriormente estaba montado el manómetro).

Atención: no suspender el aparato por el cable.

5.4 Conexión a las tuberías
Todas las conexiones hidráulicas deben realizarse sin tensionar el aparato.

5.4.1 Conexión del aparato a una bomba de superficie

Atención

El Xénacontrol debe instalarse siempre en posición vertical.

La utilización de teflón asociado a racors plásticos puede provocar fisuras y las correspondientes fugas.
El Xénacontrol también se puede montar entre la bomba y el grifo de utilización. En tal caso la tubería de unión entre la bomba y el aparato debe tener un diámetro igual o superior a la tubería de descarga de la bomba. Respetar el sentido de circulación del fluido (flecha).

5.4.2 Conexión del aparato a una bomba sumergible
En ningún caso el Xénacontrol debe estar sumergido.
Conectar la tubería de salida de la bomba con el Xénacontrol utilizando los dispositivos adecuados.

Atención

El Xénacontrol debe permanecer siempre en posición vertical. Para asegurar unas buenas condiciones de funcionamiento del Xénacontrol conectado a la bomba Galaxia, la bomba esta provista de una válvula que facilita el cebado a contrapresión.

5.5 Conexión eléctrica
El aparato puede conectarse a todo enchufe conforme a la norma IEC 364/NFC 15100
Verificar que se cumplen todas las especificaciones referidas a su instalación eléctrica.

6 Puesta en servicio / Puesta fuera de servicio
6.1 Primera puesta en servicio
6.1.1 Primera puesta en servicio con una bomba de superficie
- Verificar que la bomba este provista de una tubería de aspiración con filtro.
- Llenar la bomba y la tubería de aspiración de agua.
- Conectar en enchufe del Xénacontrol a la línea de corriente y el enchufe de la bomba al enchufe hembra del aparato. El sistema se encuentra bajo tensión y la luz verde se encuentra encendida.
- En el caso en que se encienda la luz roja, presionar y mantener apretado el botón rojo (reset manual) hasta que la unidad se encuentre cebada.
- Después del cebado la luz roja se apaga y el agua empieza a fluir por la instalación, cerrar el grifo de salida (repetir la operación si la luz roja permanece encendida).
- Después de 5 ó 6 segundos la bomba se para. El aparato se encuentra preparado para funcionar automáticamente en el caso de una nueva apertura del grifo.
- En caso de problemas ver punto 8 (luz roja encendida).

6.1.2 Primera puesta en servicio con una bomba sumergible
La bomba se llena de agua desde su posición en el pozo.
- Conectar el Xénacontrol. El sistema se encuentra bajo tensión. La luz verde se enciende.
- En el caso que se encienda la luz roja, presionar el botón de reset manual hasta que el sistema esté completamente cebado. Durante este proceso el grifo de salida debe estar abierto para permitir que escape el aire de la instalación.
- Cuando la bomba se encuentre cebada la luz roja se apagará y el agua empezará a fluir, en este momento cerrar el grifo de salida (repetir la operación si la luz roja se mantiene encendida).
- Después de 5 ó 6 segundos la bomba se para. El aparato se encuentra preparado para funcionar en modo automático con la siguiente apertura de algún grifo.
- En caso de problemas ver el punto 8 (luz roja encendida).

6.2 Puesta en marcha / Almacenamiento / Conservación
- Desenchufar la bomba. Desenchufar el aparato de la red principal.
- Desmontar el aparato de la tubería de la bomba y lavarlo con agua limpia.
- Secar el aparato y guardarlo en un sitio seco; protegerlo de heladas y de la luz.
- No requiere condiciones de preservación especiales.

6.3 Puesta en marcha después del almacenado
Ver punto 5 “Instalación / montaje”.
Ver punto 6 “ Puesta en servicio / Puesta fuera de servicio”.

E

7 Cuidado y mantenimiento

7.1 Instrucciones generales

- Antes de trabajar sobre el aparato, desconectarlo de la red eléctrica.

7.2 Cuidado

El aparato no necesita cuidados especiales.

7.3 Reserva de agua

La reserva de agua permite restituir la presión interna del sistema en caso de fugas y reduce en número de puestas en marcha de la bomba. El volumen de agua almacenado depende de la presión máxima de la bomba y la presión de conexión tarada en el Xénacontrol.

7.4 Descarga / evacuación

- Desconectar el aparato de la tubería y la bomba.
- Desmontar el aparato de la instalación.
- Sacudir el aparato manteniendo la válvula anti retorno abierta para asegurar la evacuación de todo el agua de su interior.

7.5 Post venta

En caso de problemas, ver listado adjunto.

8. Problemas - Causas - Acciones correctivas - Luces indicativas (ver punto 4.2)

Problema	Estado de las luces	Causas	Acciones correctivas
La bomba no se pone en marcha	Apagadas	Falta tensión de alimentación	Controlar el correcto conexionado eléctrico
La bomba no se pone en marcha	Luz verde encendida 	Circuito hidráulico obstruido entre la bomba y los grifos	Limpiar y volver a poner en marcha
		Aparato helado	Deshielar el equipo
		Control electrónico bloqueado	Desconectar y volver a conectar el equipo. La bomba debe ponerse en marcha durante 5 ó 6 segundos
		La presión de tarado del Xénacontrol es inferior a la altura del grifo de la instalación	Disminuir la altura entre el grifo y el Xénacontrol
La bomba no se pone en marcha	Luces verde y roja encendidas 	Falta agua	Verificar la presencia de agua en la instalación. Mantener el botón "reset" apretado para cebar la bomba
		La bomba no está conectada al Xénacontrol	Conectar la bomba con el Xénacontrol
		Tubería de aspiración obstruida o defectuosa	Limpiar y volver a poner en marcha
		Presión de la bomba inferior a la presión de puesta en marcha del aparato (2,2 bar)	Bomba no adecuada (debe tener una presión de almenos 2,2 bar)
Bomba en funcionamiento pero presión fluctuante	Luces amarilla y verde encendidas 	Entrada de aire en la aspiración de la bomba	Verificar: • Estanqueidad de uniones • La aspiración de la bomba suficientemente introducida en la superficie del agua • La no existencia de remolinos de agua
La bomba se pone en marcha y para continuamente	Luces amarilla y verde encendidas	Presencia de pequeñas pérdidas en el circuito de alimentación	Reparar las pérdidas de grifos y uniones
La bomba no para cuando se cierran los grifos	Luces amarilla y verde encendidas 	Presencia de fugas importantes	Verificar y reparar válvulas y tuberías
		Botón pulsador bloqueado en posición de apretado	Desbloquear o contactar con su agente PG
		Detector de caudal bloqueado por partículas o arena	Limpiar el aparato y desbloquear la válvula, si no es posible contactar con el agente PG
		Circuito electrónico defectuoso	Contactar con el agente PG

9. Annexos

9.1 Dibujo de instalción
Ver figura 1 - 2

9.2 Reciclado
El Xénacontrol se fabrica a partir de materiales reciclables. Los materiales plásticos se marcan de acuerdo con las instrucciones de la norma ISO 11 469.

9.3 Certificación
El Xénacontrol cumple con la normativa CE

E

PompesGuinard
Loisirs

Pompes Guinard Loisirs
58 Route de Perpignan
66380 PIA
France

Codi 130110D 05/14